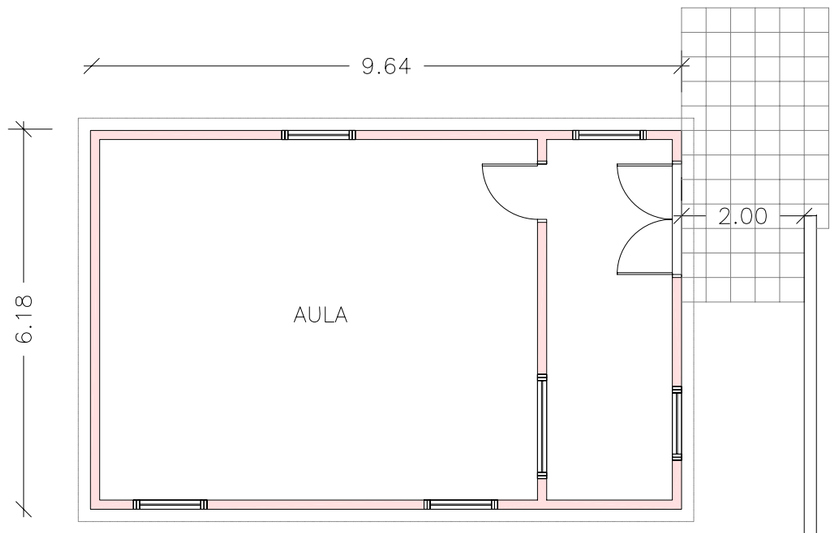

PLANTA MÒDUL PREFABRICAT ANNEXE
sup. útil =54.03m2.
sup. edificada =59.58m2.

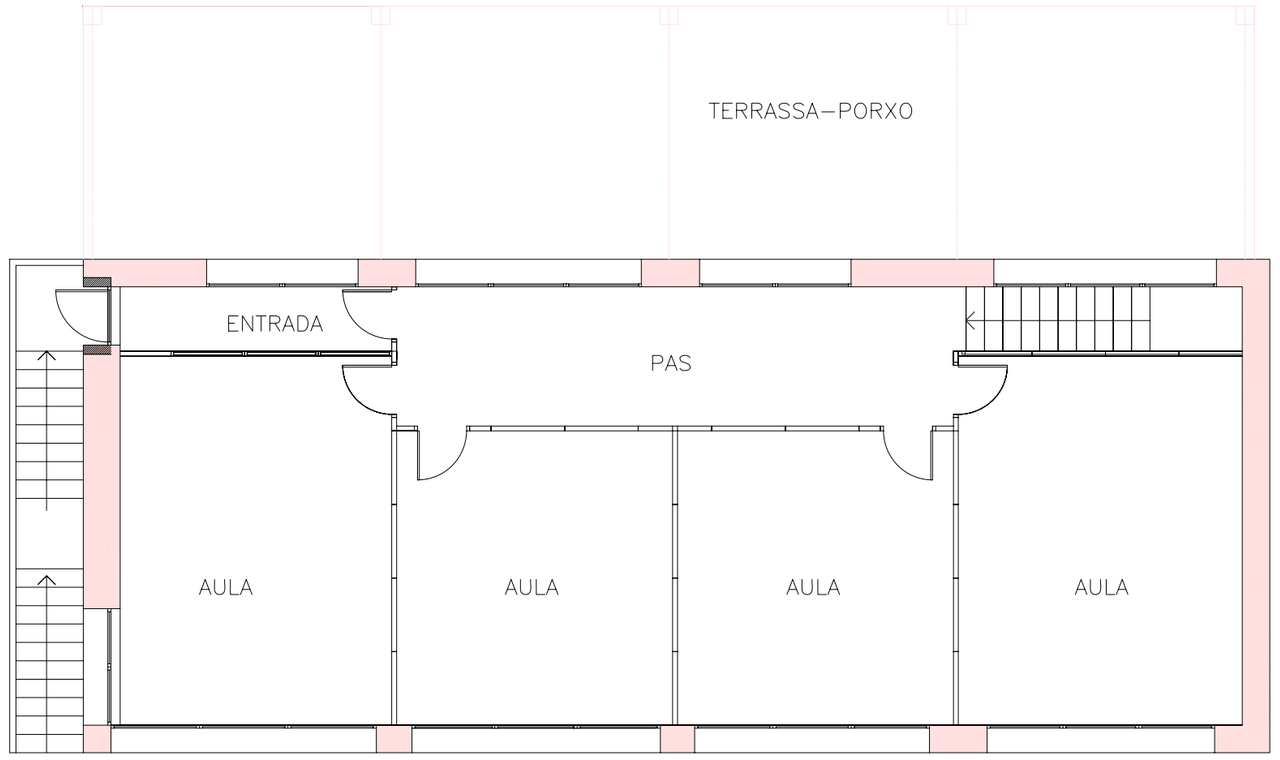

PLANTA PIS
sup.útil =130.84m2.
sup.edificada =155.77m2.

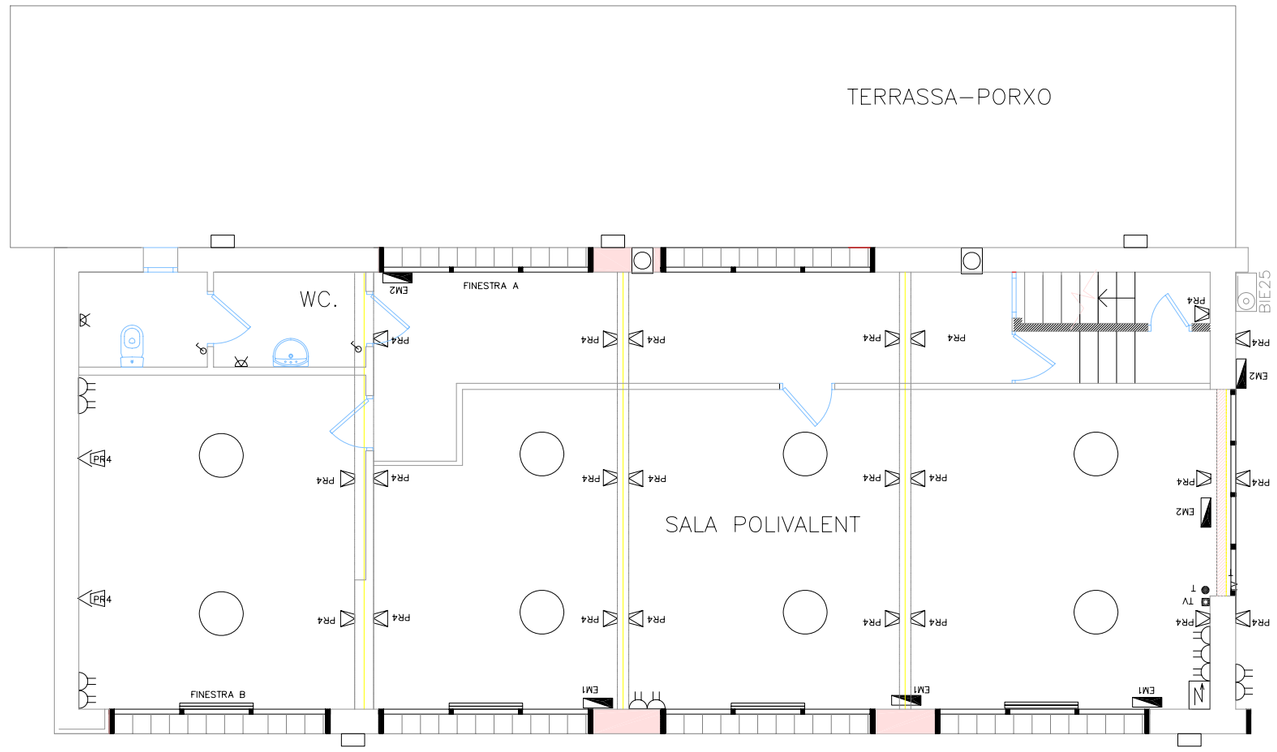

PLANTA BAIXA
COMPROVAR AMIDAMENTS

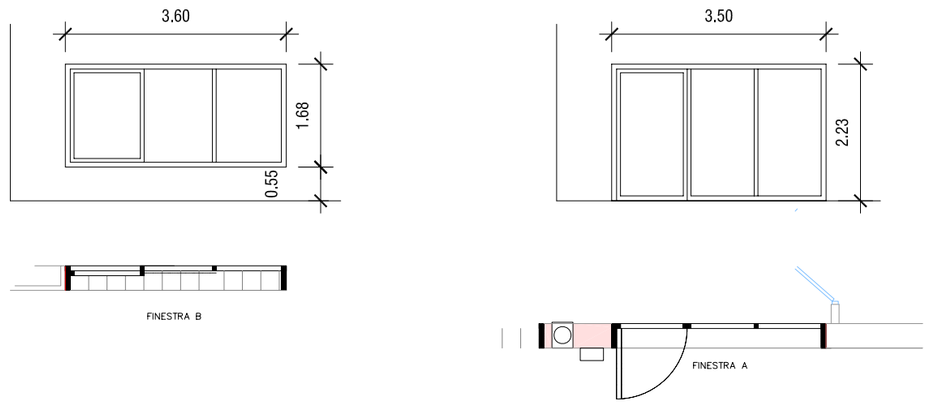

AJUNTAMENT DE L'AMETLLA DEL VALLÈS	TÍTOL DEL PROJECTE: PROPOSTA D'AMPLIACIÓ ESCOLA DE MÚSICA carrer del Club,5	NOM DEL PLÀNOL: PLANTA	Regidor de Territori: CARLES BORRÀS VADILLO	La Secretària: MARIA REMEI SALA LEAL	El Tècnic: SERVEIS TÈCNICS MUNICIPALS	DATA: JUNY 2011	ESCALES: 1/200
						NOM ARXIU: EQ\Ensenyament\ Escola de Música.dwg	FULL 01 DE 01